RoHS Compliant

CUSTOMER DRAWING

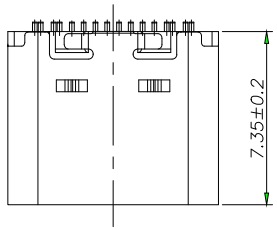

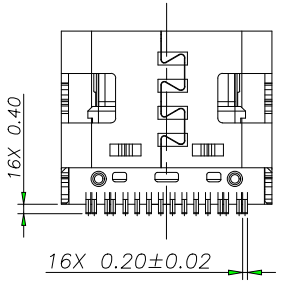

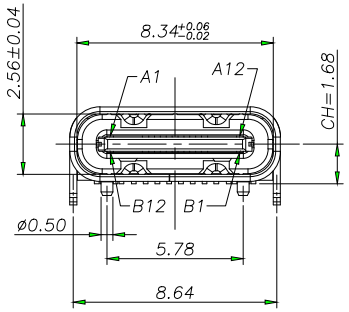

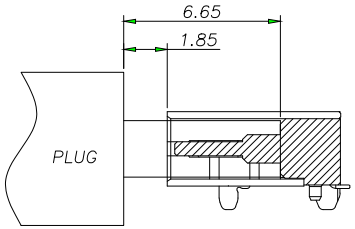

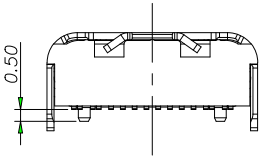

公母对插后尺寸

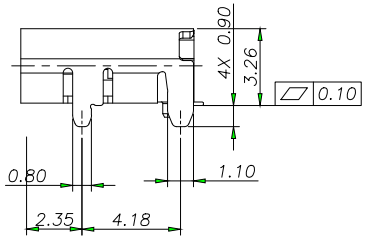

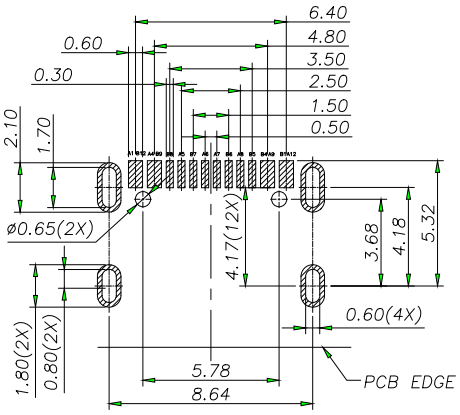

RECOMMENDED PCB LAYOUT(TOP VIEW)
THICKNESS 0.80MM;DEFAULT TOLERANCE:±0.05

USB TYPE-C PIN ASSIGNMENTS

PIN NUMBER	SIGNAL NAME	PIN NUMBER	SIGNAL NAME
A1	GND	B12	GND
A4	VBUS	B9	VBUS
A5	CC1	B8	SBU2
A6	Dp1	B7	Dn2
A7	Dn1	B6	Dp2
A8	SBU1	B5	CC2
A9	VBUS	B4	VBUS
A12	GND	B1	GND

备注:

1.材质及电镀: 见附表1

2.电气性能:

2.1 接触电阻: 30mΩ Max FOR INITIAL.
40mΩ Max AFTER TEST.

2.2 耐电压:100V AC

2.3 绝缘:100MΩ Min

2.4 额定电流:
COLLECTIVELY VBUS PIN (A4,A9,B4,B9) ,TOTAL 5A
VCCON PIN (B5) THROUGH GND PIN(A1,A12,B1,B12),1.25A
OTHERS PIN, 0.25A

2.5 工作温度: -40° C ～ 80° C.

3.机械性能:

3.1 插入力: 5~20N.

3.2 拔出力: 初始值8~20N测试后6~20N

3.3 寿命: 10,000 CYCLES

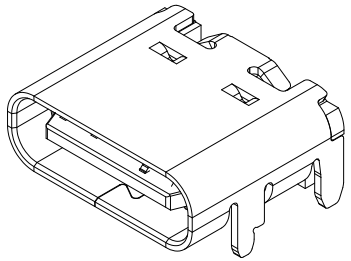

料号编码:

GM - XX XX XX XXX X

公司名称

产品系列
TP.type-c座
FP.FPC座
WF.代表wafer
BT.代表板对板
FK.代表fakra
DR.代表导热硅胶

产品关键参数
16.代表type-c座16pin
05.代表FPC座pin距0.5
02.代表wafer座2pin
12.代表板对板12pin
AA.代表fakra立式，AB代表卧式
06.代表导热硅胶6W

产品类型
LT.代表type-c座立贴，AB代表卧式
CD.代表FPC座前翻盖，CE代表前插后压
FG.代表wafer立贴，FH代表卧贴
IG.代表fakra立式，IK.代表卧式

产品长度尺寸
735.代表type-c座长度7.35
200.代表FPC座高度2.0
200.代表wafer高度2.0
200.代表板对板合高2.0

包装方式:
T:Tube(管装)
R:Tape&Reel(卷装)
C:Tape&Reel with cover(加吸盖卷装)

序号	料号	品名	材质	用量	备注
05		外壳	不锈钢	1	SUS 304 1/2H,T0.30
04		二次Molding件	LCP	1	黑色 UL94 V-0
03		下排Molding件	LCP	1	黑色 UL94 V-0
03		上排Molding件	LCP	1	黑色 UL94 V-0
02		中夹片	SUS301-H T=0.15	1	不电镀
01		下排端子	C7025 T=0.15	1set	功能接触区镀金，焊脚镀金
01		上排端子	C7025 T=0.15	1set	功能接触区镀金，焊脚镀金

MEASURE POINT:
QUADRANT POINT QP
TANGENCY POINT TP
INTERSECTION POINT IP

UNLESS OTHERWISE SPECIFIED, TOLERANCE:

X.	±0.25
X.x	±0.20
X.xx	±0.15
X.xxx	±0.10
ANGLES	±2°

深圳金盟实业有限公司
ShenzhenJinmengIndustrialCo.,Ltd

TITLE:USB 连接器 TYPE C 16PIN 母座 L=7.35mm 卧式四脚 插板SMT

DRAW NO:GM-TP 16 AB 735 R

TEL:0755-89973631

THIRD ANGLE PROJECTION

UNIT:	SCALE:	SIZE:	SHEET:
mm	1:1	A4	1/2